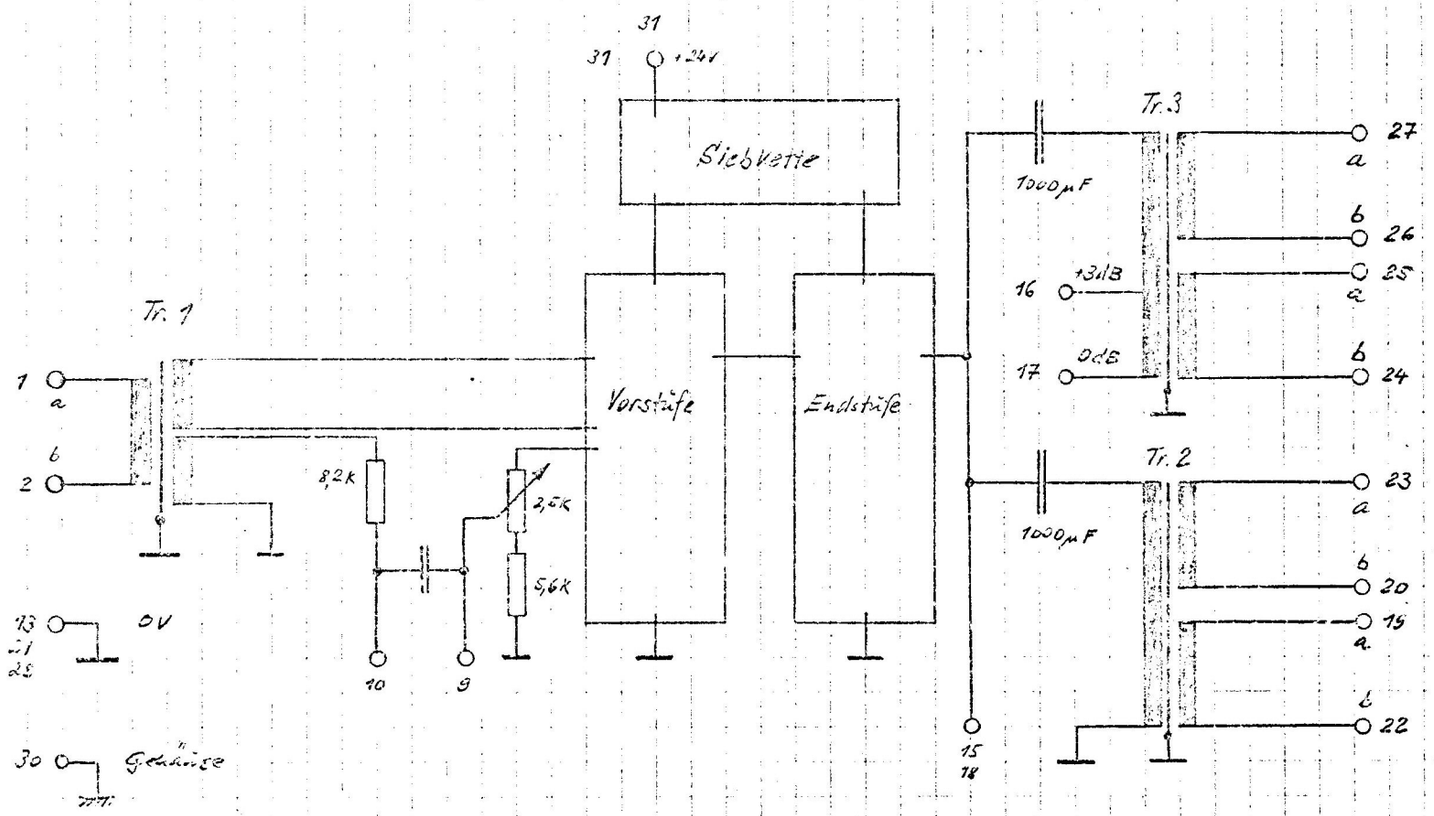

Prinzipschaltung V 672 # 1178