Datenblatt

Formblatt : 24
Datum : 03.04.2006

Typbezeichnung : RK-284

Kennzeichnung		:
Übersetzungsverh.		: 0,5+0,5 : 1
Leistung		:
Quellwiderstand		: <200 Ω
Lastwiderstand		: >200 Ω
Primärpegel		: 22 dBu V
Sekundärpegel		: dBu V
Frequenzbereich		: 40 Hz 20 kHz +/- 0,3 dB ref. 1kHz
Klirrfaktor	<	: 0,3% bei 40Hz
Symmetrie IRT	>	: 60 dB 15 kHz 1-4 Farbe / Pin
Symmetrie IEC	>	:
Kuzschlussausgangs-scheinwiderstand	ZK	:
Impedanz	Z	:
Induktivität	L	:
Streuinduktivität	L	:
Koppelkapazität	C	:
Vormagnetisierung	DC	:
Wicklungswiderstand		: 1 - 4 = 12ohm; 5 - 6 = 13ohm (+/-10%);
Prüfspannung		:
Maße		: L = mm B = mm H = 27 mm D = 43 mm

Schaltbild :

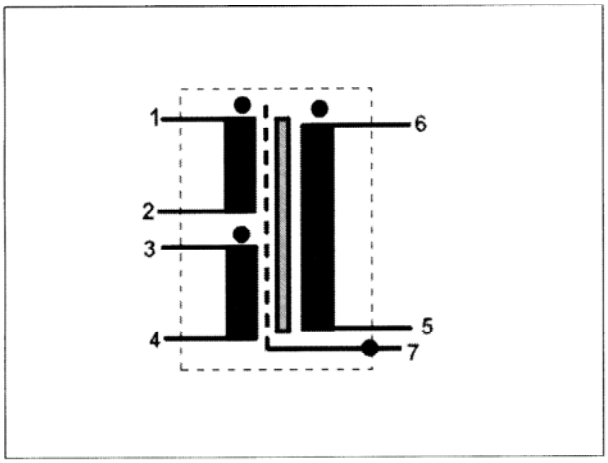

Anschlüsse : ● Lötseite ○ Bestückungsseite

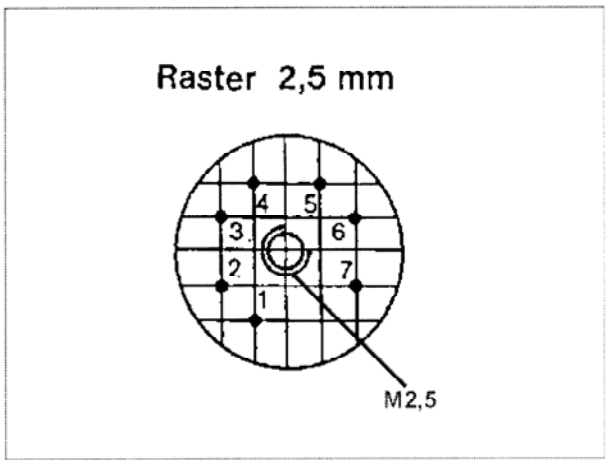

Bemerkung:

1) EÜ -Übertrager in Abschirmung

2) Sym. nach IRT >60dB 15KHz

Werkstätte für Studio-Technik Dipl.-Ing. Helmut Haufe
61250 Usingen · Weilburger Straße 14 · Telefon (06081) 9153-0 · Telefax (06081) 9153-20
Werk 2 - 08340 Beierfeld · August-Bebel-Straße 131 · Telefon (03774) 62116 · Telefax (03774) 62117