Datenblatt

Formblatt : 24
Datum : 03.04.2006

Typbezeichnung : RK-484-4

Kennzeichnung		:
Übersetzungsverh.		: 1 : 1,74
Leistung		:
Quellwiderstand		: 1 Ω
Lastwiderstand		: 300 Ω
Primärpegel		: dBu V
Sekundärpegel		: 22 dBu V
Frequenzbereich		: 40 Hz 20 kHz +/- 0,3 dB ref. 1kHz
Klirrfaktor	<	: 0,3% bei 40Hz
Symmetrie IRT	>	:
Symmetrie IEC	>	: 40 dB 15 kHz 3/5-4/6 Farbe / Pin
Kuzschlussausgangs-scheinwiderstand	ZK	: 40 Ohm 15 kHz
Impedanz	Z	:
Induktivität	L	:
Streuinduktivität	L	:
Koppelkapazität	C	:
Vormagnetisierung	DC	:
Wicklungswiderstand		: 1 - 2 = 4,5ohm; 3/5 - 4/6 = 9ohm (+/-10%);
Prüfspannung		:
Maße		: L = mm B = mm H = 27 mm D = 43 mm

Schaltbild :

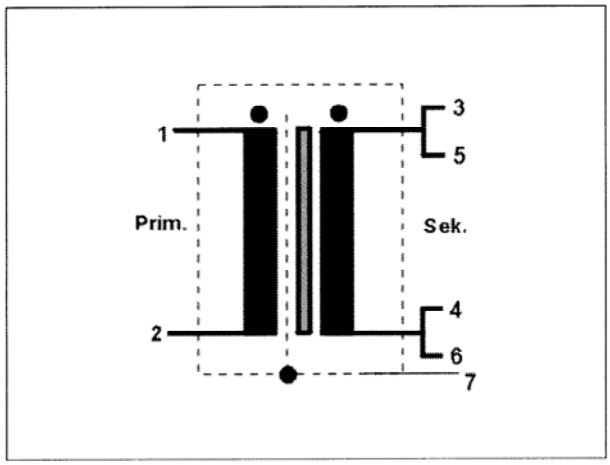

Anschlüsse : ◉ Lötseite ○ Bestückungsseite

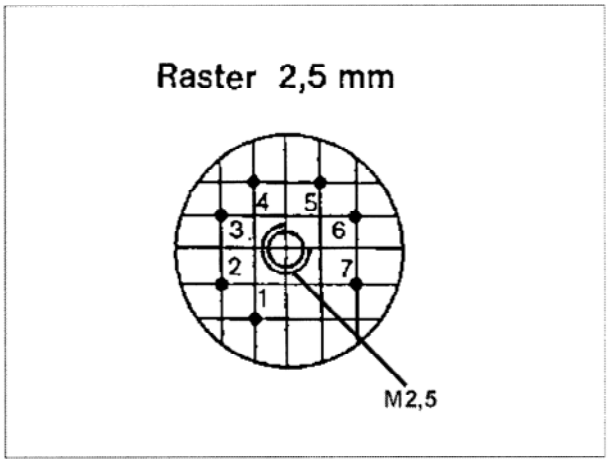

Bemerkung:

1) AÜ - Übertrager in Abschirmung

2) ZK < 40 Ohm 15KHz ; Sym. nach IEC > 40dB 15KHz 3-4 oder 5-6 (Ü Last 1 : 1,62)

Werkstätte für Studio-Technik Dipl.-Ing. Helmut Haufe
61250 Usingen · Weilburger Straße 14 · Telefon (06081) 9153-0 · Telefax (06081) 9153-20
Werk 2 - 08340 Beierfeld · August-Bebel-Straße 131 · Telefon (03774) 62116 · Telefax (03774) 62117